ÇERÇEVE MONTAJ ELEMANI

Ø 620 mm BOYUN BİLEZİĞİ

Ø 1200 mm KONİK

Ø 1200 mm YARIM GÖVDE BLZ

Ø 1200 mm GÖVDE BİLEZİĞİ

Ø 1200/800 mm TABAN KAPAĞI
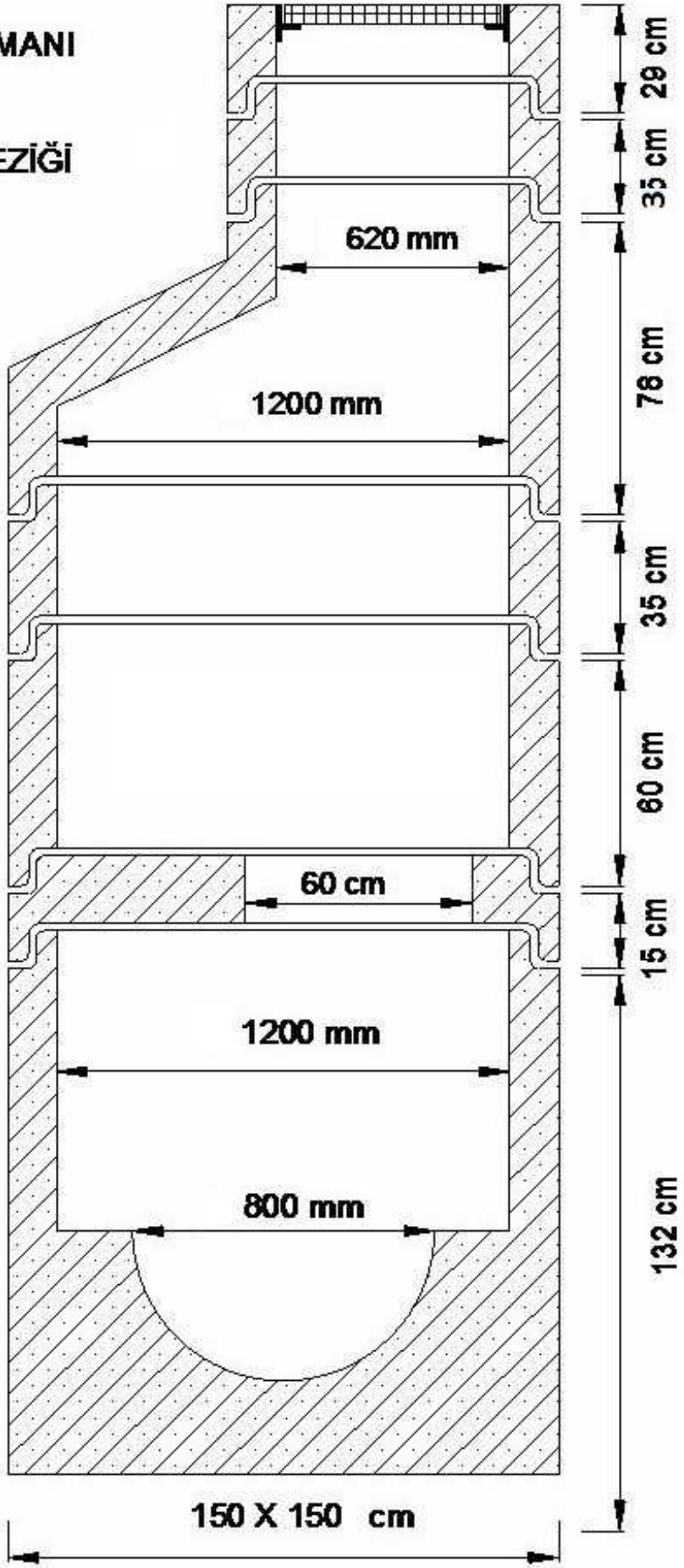
Ø 1200/800 mm TABAN